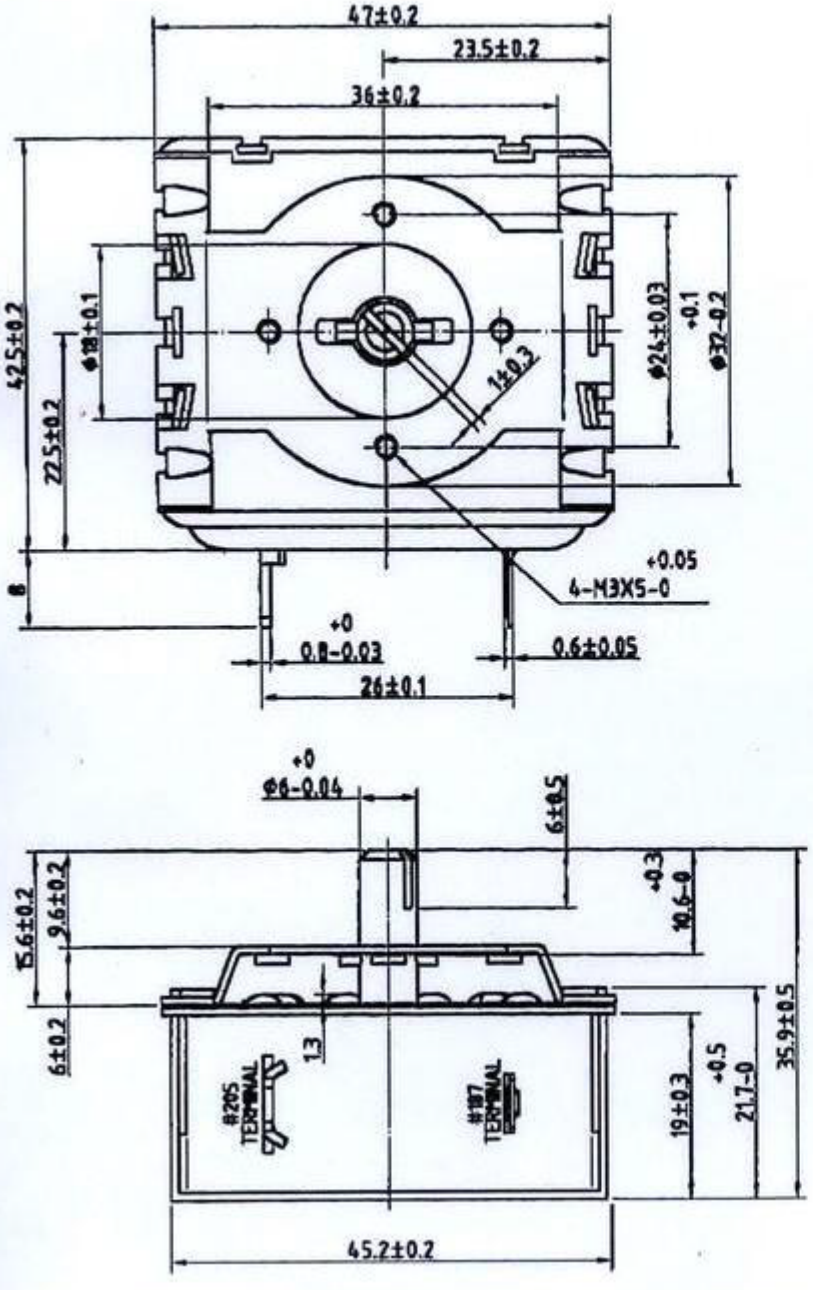

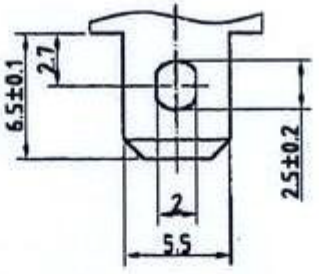

TERMINAL #205
OUTSIDE DIMENSION

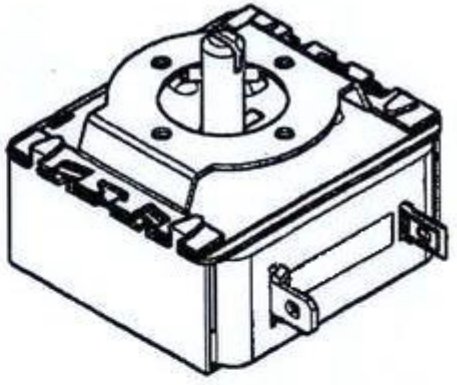

3D VIEW

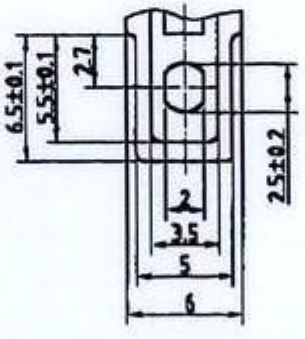

TERMINAL #187
OUTSIDE DIMENSION

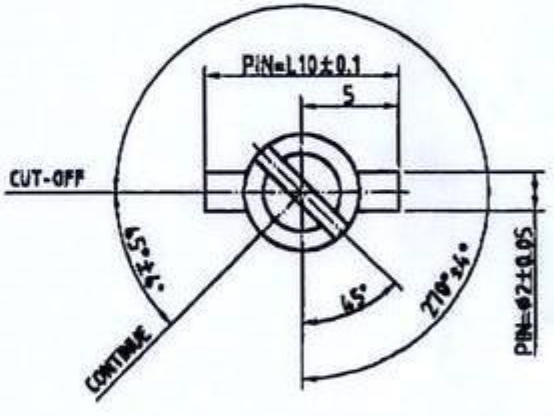

#SHAFT
OUTSIDE DIMENSION

喜威達企業股份有限公司 SWEETA PRODUCTS CORPORATION					
	計時器	比例	2:1		
		單位	mm	校核	
日期		圖號	SKES-( )-S-0-0-( )-15		